EPAGRI.com
Au service du monde agricole, naturellement !

Famille de produit : Dent

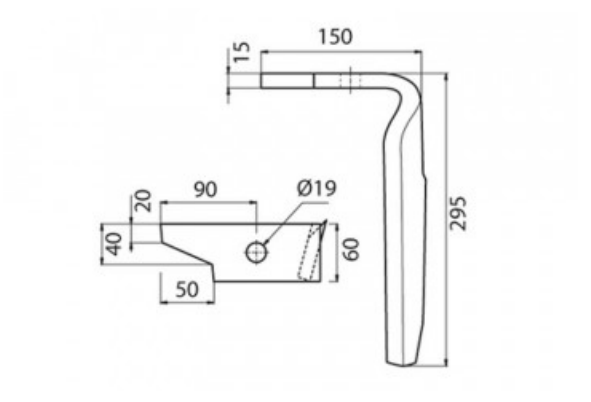

Ref n° **0805050788**

DENT HERSE - DROITE - AMAZONE - ADAPT - 950788 - KE302 - EP. 15MM

Droite/gauche : Droite

Achat en magasin

RÉFÉRENCES DISPONIBLES PAR DROITE/GAUCHE

Droite Gauche

INFORMATIONS PRODUIT