EPAGRI.com
Au service du monde agricole, naturellement !

Famille de produit : Bague de réduction

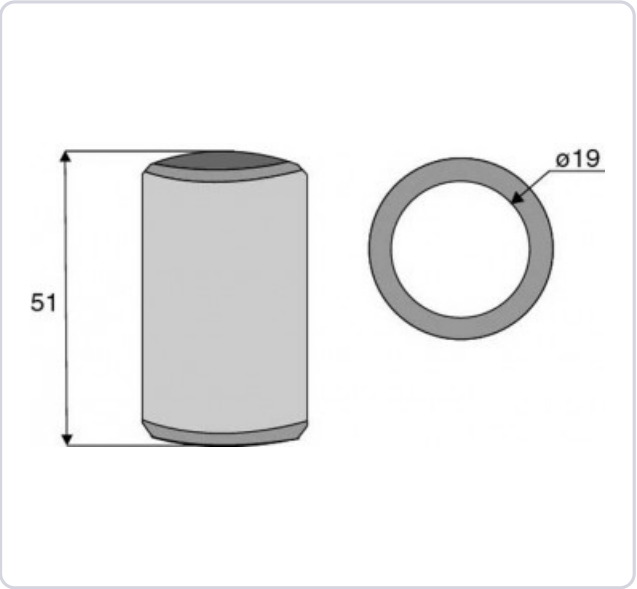

Ref n° **0111621240**

BAGUE DE REDUCTION CAT 1/2 - Ø19 - L 51

Achat en magasin

INFORMATIONS PRODUIT

Référence : SYBP1240
Désignation : Bague de réduction de rotule
Catégorie : 1-2
Diamètre int : 19
Hauteur: 51
Diamètre ext : 25.4

Poids en Kg : 0.08